DET.04A

NOVOSTAVBA RD FILIPOVA HUŤ parc.č.1547

DETAIL OSAZENÍ OKNA VE ŠTÍTĚ S OKENICÍ

M 1:10

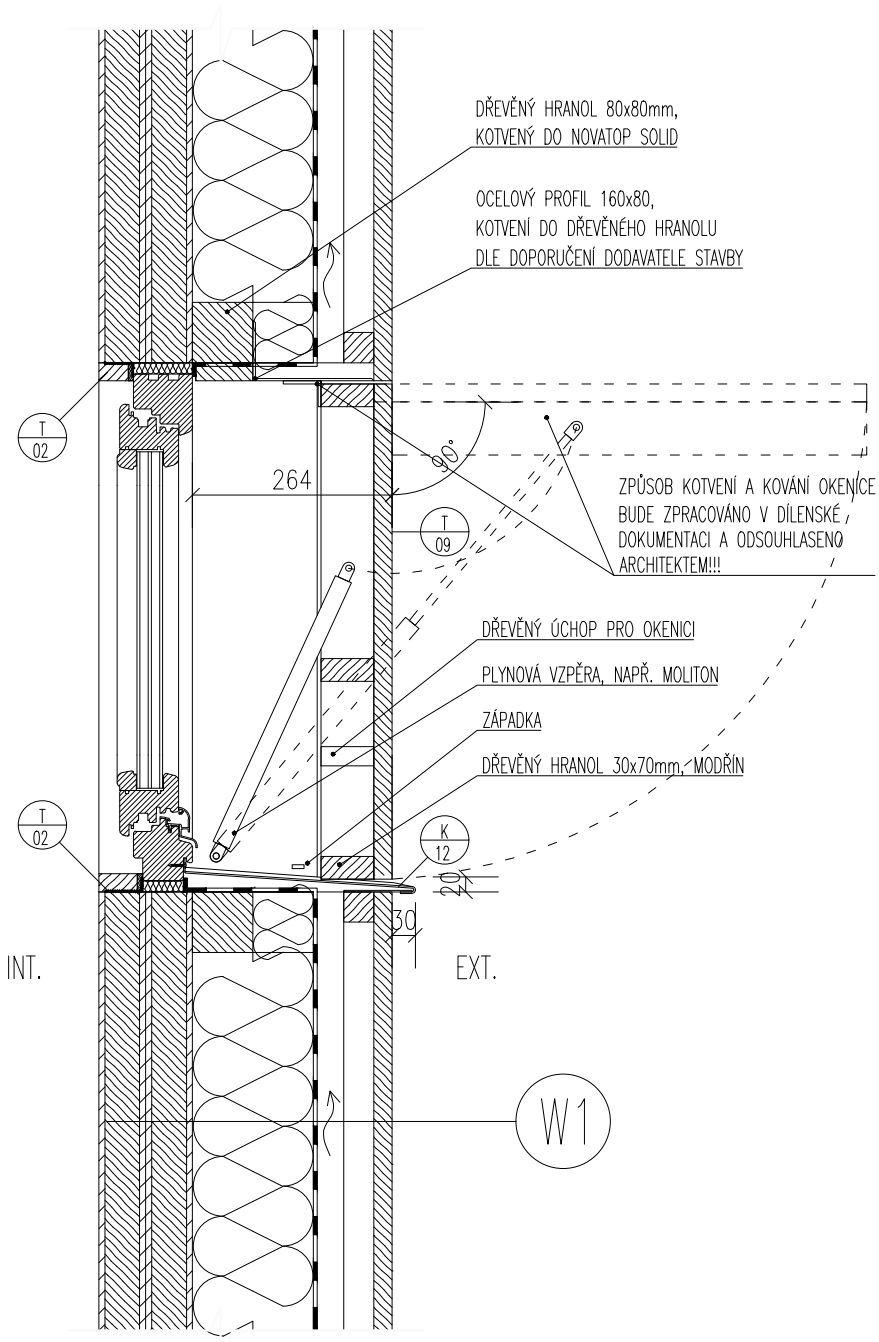

SVISLÝ ŘEZ

uvedené materiály a výrobky jsou referenční, po dohodě s projektantem a odsouhlasení investorem je možná jejich změna při zachování srovnatelných (referenčních) vlastností. Všechny rozměry před výrobou nutno ověřit na stavbě.

AKTUALIZACE: 02/2018